U12置賜

2024年 置賜地区新人大会組合せ

2024年3月30日(土) 南陽市民体育館(Ａ・Ｂ・Cコート)
2024年3月31日(日) 南陽市民体育館(a・bコート)

【男子トーナメント】

1位	ジュニア籠毘	2位	長井
3位	高畠わかくさ	4位	沖郷

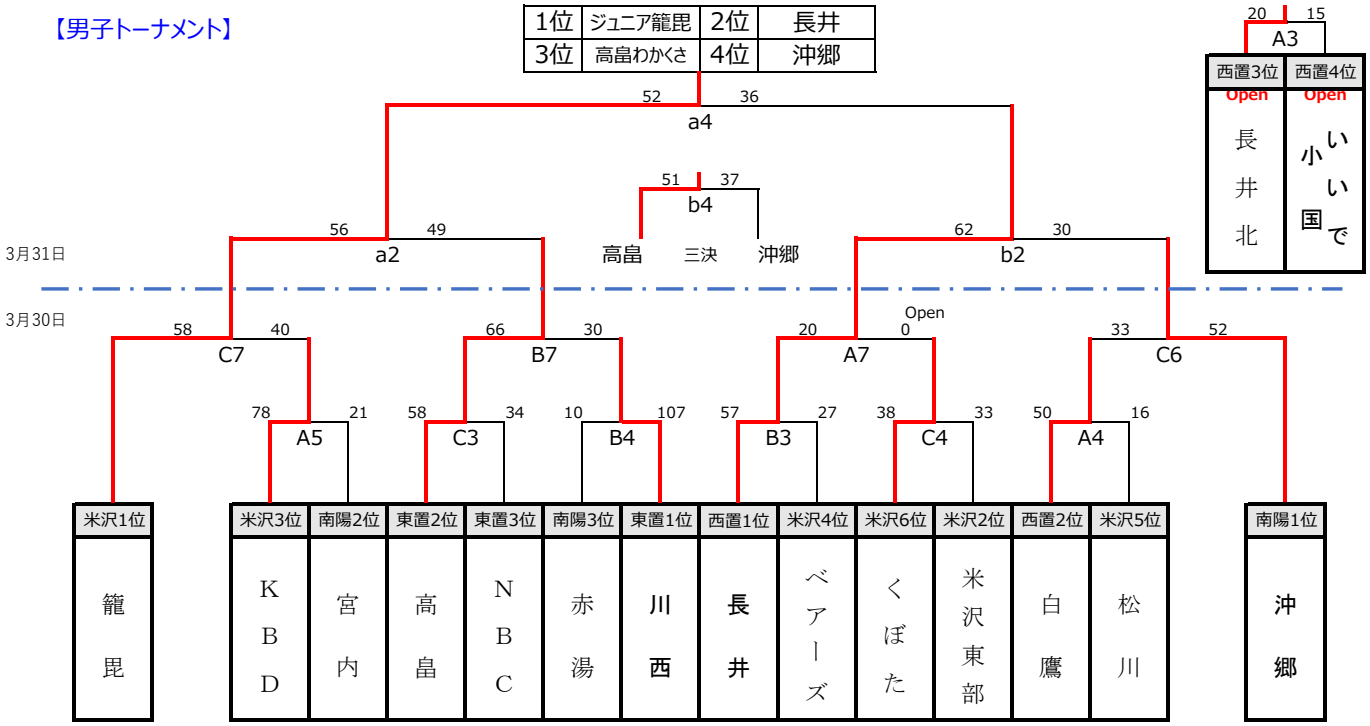

【女子トーナメント】

1位	高畠わかくさ	2位	K.Bディッパーズ
3位	南陽BBC	4位	川西BBC

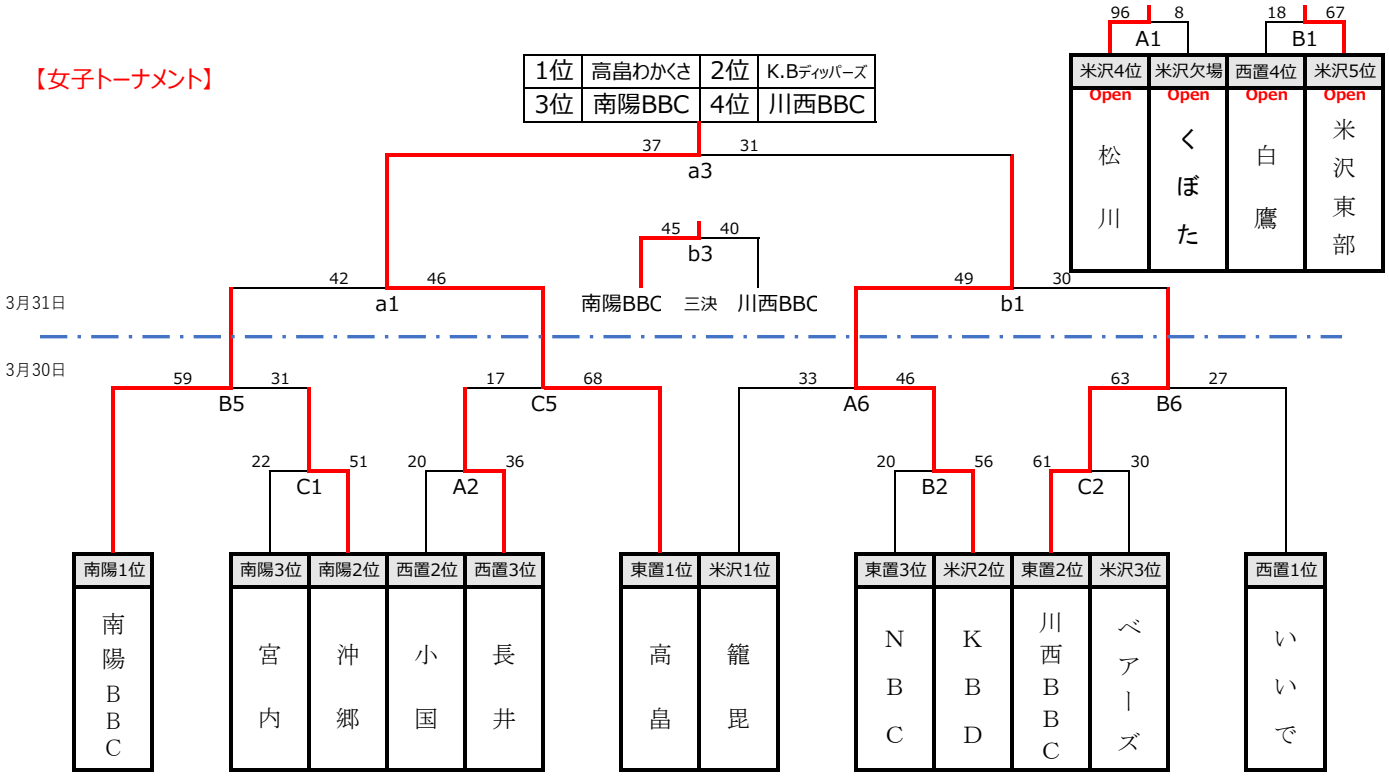

3月30日(土) 1・2回戦	
8:00	開場・会場準備
9:00	第１試合
10:00	第２試合
11:00	第３試合
12:00	第４試合
13:00	第５試合
14:00	第６試合
15:00	第７試合
16:00	試合終了予定
16:30	審判講習会

3月30日(土) 第1、第２試合TO割当て

	A1	B1	C1
TO	長井北男子	長井男子	高畠わかくさ男子

	A2	B2	C2
TO	白鷹男子	川西男子	米沢東部男子

3月31日(日) 準決・決勝・3決		
8:00	開場	
9:00	第１試合	女子準決勝
10:00	第２試合	男子準決勝
11:00	第３試合	女子決勝・3決
12:00	第４試合	男子決勝・3決
13:00	閉会式	
	後片付け、終了	